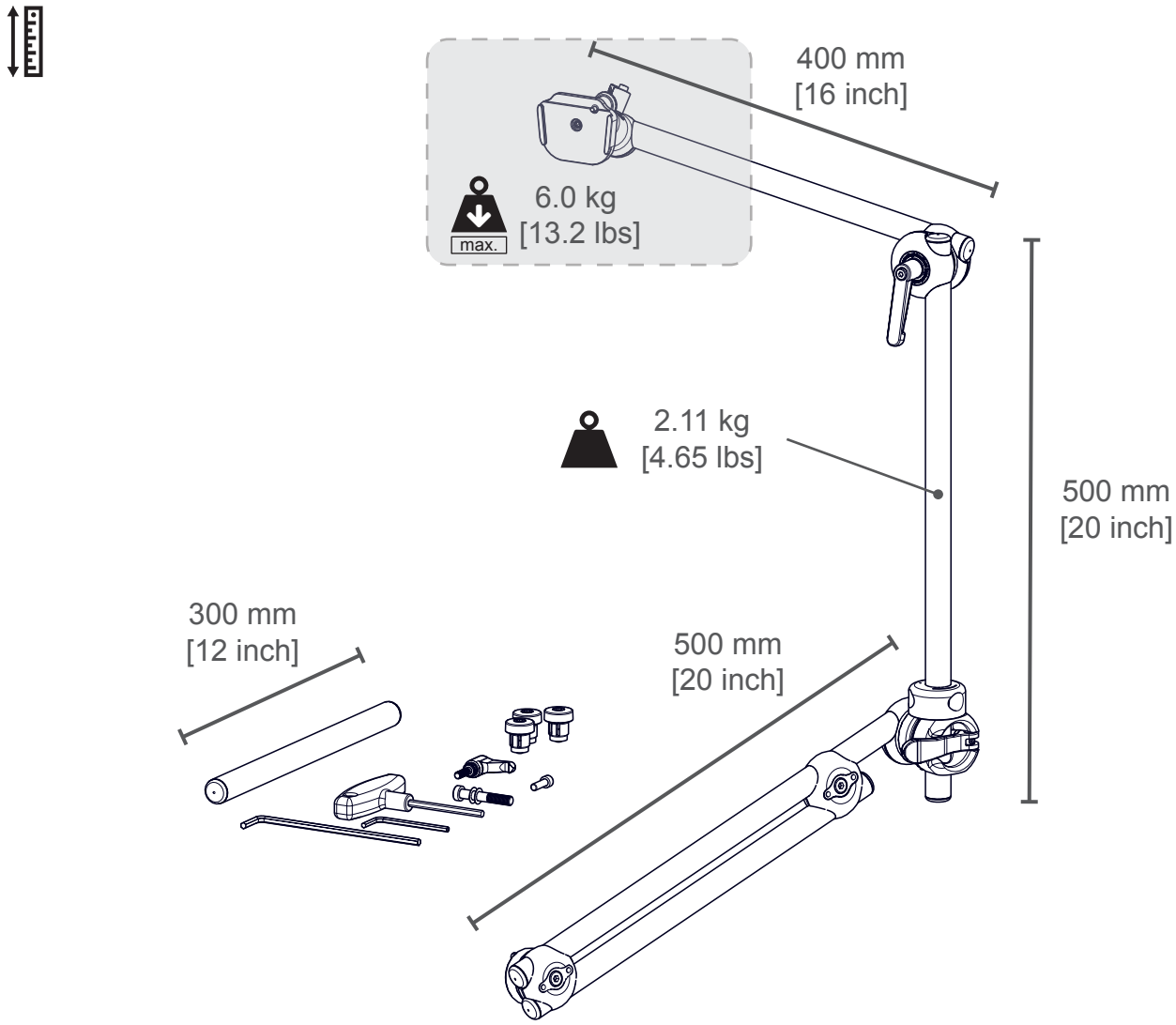
400 mm
[16 inch]
6.0 kg
[13.2 lbs]
max.
2.11 kg
[4.65 lbs]
500 mm
[20 inch]
300 mm
[12 inch]
500 mm
[20 inch]

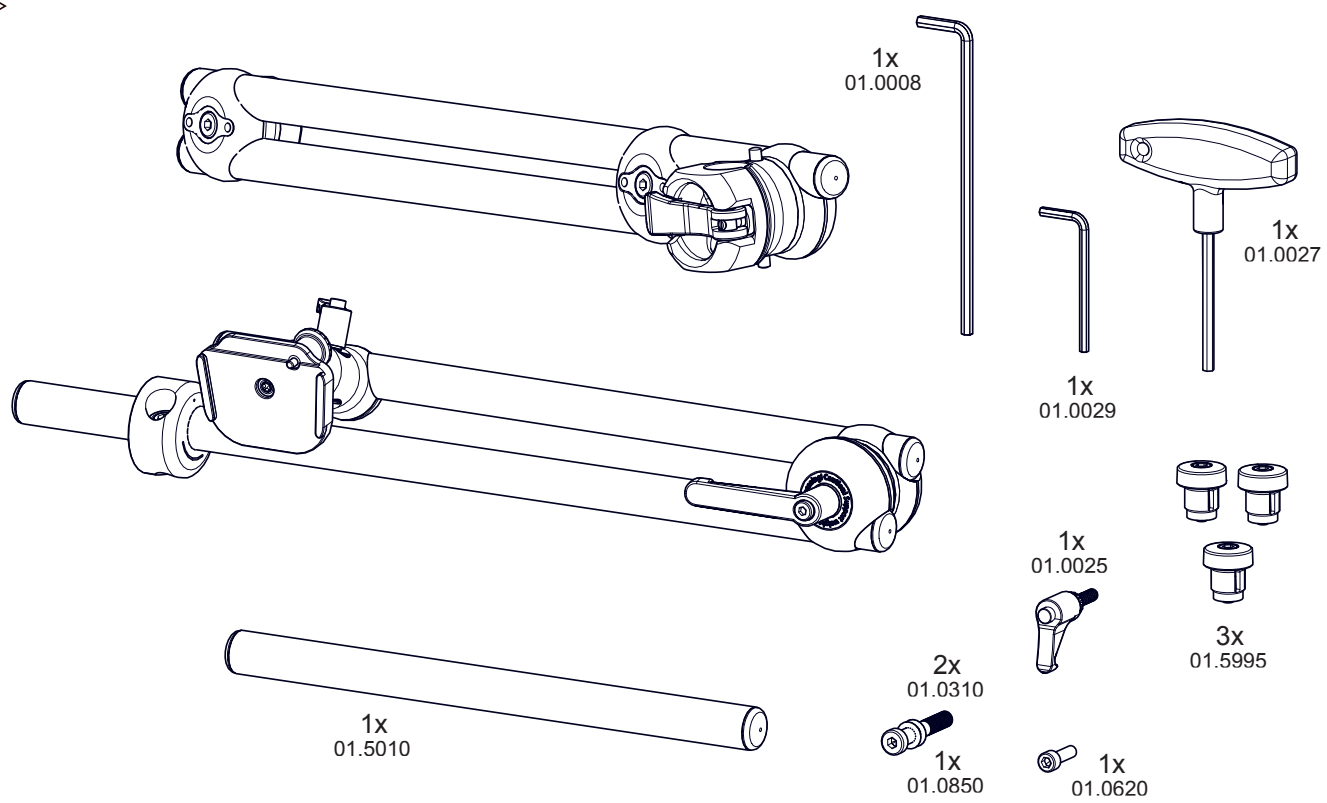
1x
01.0008
1x
01.0027
1x
01.0029
1x
01.0025
3x
01.5995
2x
01.0310
1x
01.5010
1x
01.0850
1x
01.0620